中繼盒、防水控制盒　　創造力有限公司

產品編號	端子台	電纜固定接頭 PG13.5 黑色 (有二種可以選)
HCB-95-105-15A3P-LB	15A 3P	適用電纜線外徑 6～12mm
HCB-95-105-15A4P-LB	15A 4P	適用電纜線外徑 6～12mm
HCB-95-105-15A6P-LB	15A 6P	適用電纜線外徑 6～12mm
HCB-95-105-25A3P-LB	25A 3P	適用電纜線外徑 6～12mm
HCB-95-105-25A4P-LB	25A 4P	適用電纜線外徑 6～12mm
HCB-95-105-25A6P-LB	25A 6P	適用電纜線外徑 6～12mm

■電纜固定接頭有 2 種可以選擇：
PG13.5-SB：適用電纜線外徑 5～9mm 黑色
PG13.5-LB：適用電纜線外徑 6～12mm 黑色
可以依客戶指定其它規格的　電纜防水固定接頭

防水控制盒材質 PC 抗 UV　UL 94 V-2 可以日曬、雨淋
產品有通過 SGS 防水防塵 IP68 測試
上蓋與下蓋之間裝有 防水橡膠
防水密封橡膠材質：TPR (中文：熱塑性橡膠)
產品符合 RoHS，可以提供 SGS RoHS 報告，材質證明
可以提供 出廠證明
客戶可在防水控制盒四周圍自行鑽孔

可適用於（-40℃ ～ +125℃）的溫度環境
（本公司也有賣不銹鋼管束、管夾，價格另計）
長度依電線桿或柱子的直徑，來選購適合的長度）
寬度建議選用 12mm 或 12.7mm，只要不超過 13mm.
不銹鋼管束、管夾（下圖）
長度的規格有很多種，如有需要可以來電詢價



防水盒背面安裝不銹鋼 SUS304 扣件
纏繞 鋼管 或 柱子





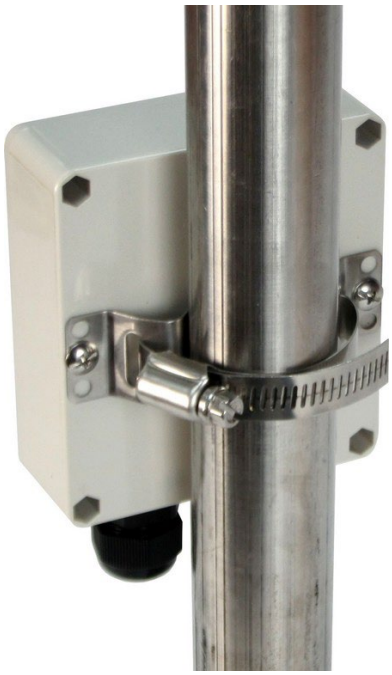

防水盒外型尺寸：長105 × 寬 95 × 高 40 mm
單位：mm

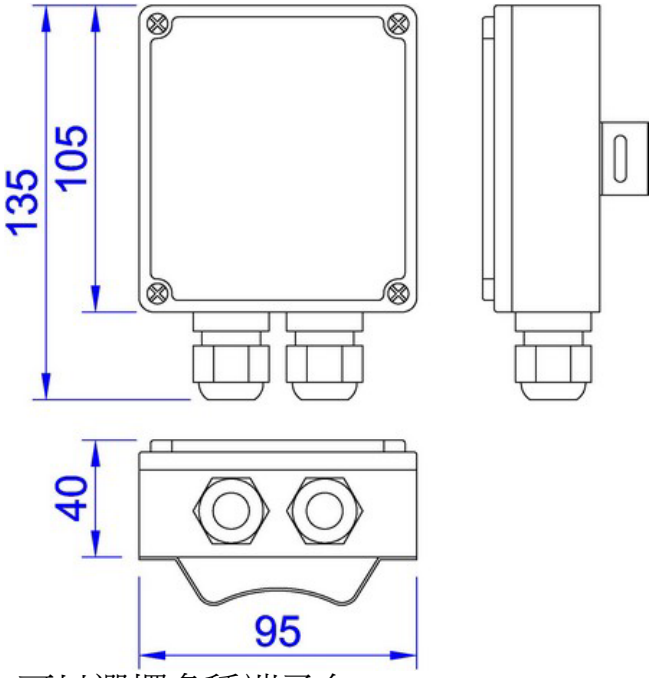



可以選擇多種端子台

接線盒的材質是PC抗UV
適合放置在室內或戶外
可以日曬、雨淋

電纜防水固定接頭
可以依客戶要求
安裝在盒子的上下左右

如果客戶沒有特別指定
電纜固定接頭的安裝位置
我建議安裝在盒子的下方
這樣配線也比較方便





端子台
15A 3P
15A 4P
15A 6P
25A 3P
25A 4P
25A 6P

配線操作非常方便



當防水盒上下蓋組合時橡膠被壓扁變型後，阻絕水、空氣
當防水盒打開時立即恢復成原本的型狀

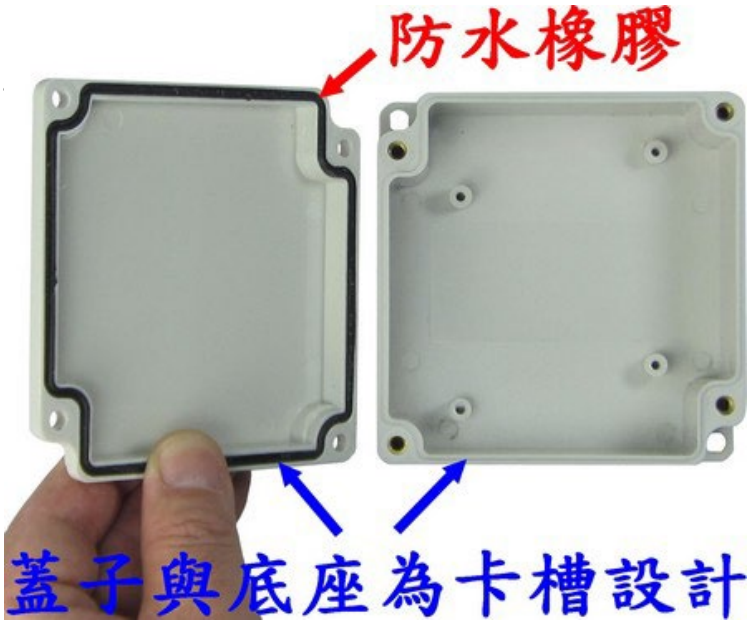

防水密封橡膠，材質：TPR
其產品韌性好，強度高，較高溫度下抗蠕變性能好

